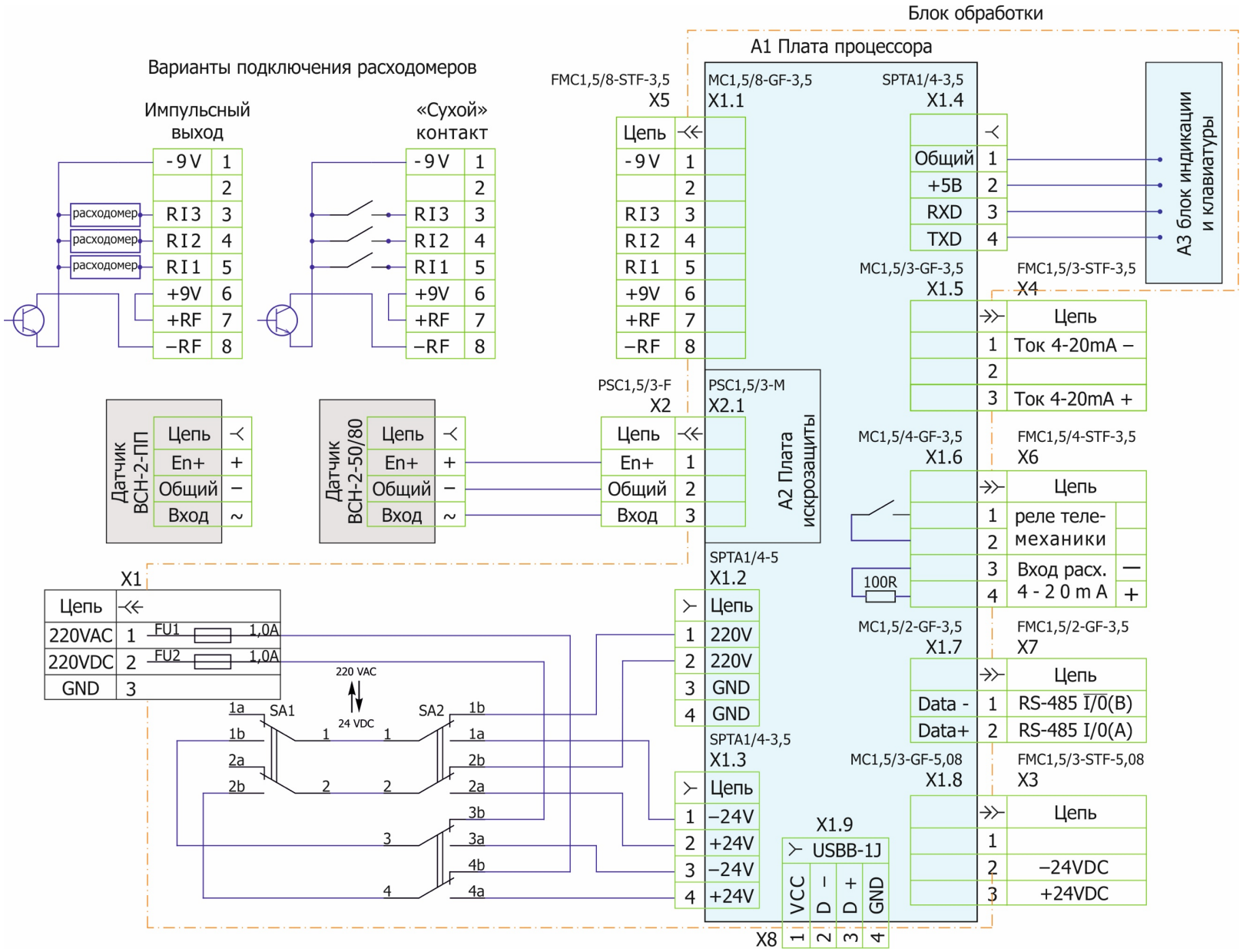Приложение 4